Produktinformation C89
Waschwagen

Besondere Merkmale:

- Für Glasware
- Injektorwagen
- 2 Etagen
- 72 Positionen
- Obere Etage kann angehoben werden
- Nr. 36 Düsen Typ C054910
- Nr. 36 Düsen Typ C054905

Technische Daten*

Maße (mm/Zoll)	
A	230 / 9.05
B	245 / 9.64
B x T x H (mm):	535 x 520 x 515
B x T x H (Zoll):	21.06 x 20.47 x 20.27
Material:	AISI 304 Edelstahl, Kunststoff-Komponenten

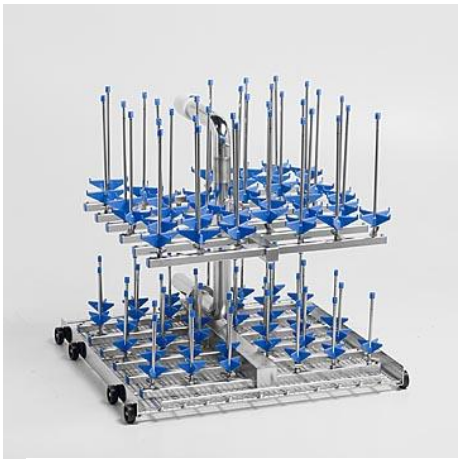

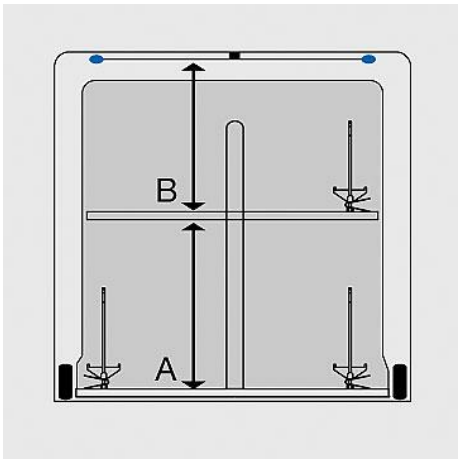

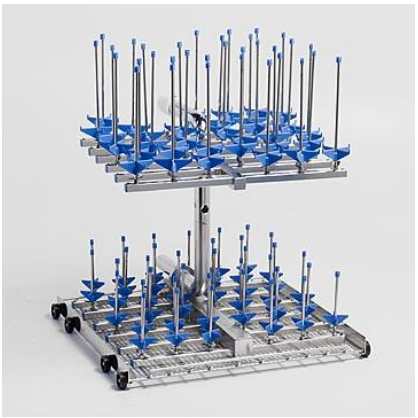

***Änderungen an Produkten oder technischen Spezifikationen vorbehalten.**

Hartmann GmbH · Frankenberger Straße 64 · 09661 Hainichen
Telefon: (03 72 07) 407-0 · Telefax: (03 72 07) 407-60
E-Mail: info@hartmann-gmbh.eu · www.hartmann-gmbh.eu